Folio	Titre	Auteur	Date
1	Liste des Schémas	F. DEL GRECO	14/10/2014
2	CO2 system ~ 72-XX-0001 ~ Digital Inputs Room 1	F. DEL GRECO	08/02/2013
3	CO2 system ~ 72-XX-0001 ~ Digital Outputs Room 1	F. DEL GRECO	14/03/2013
4	CO2 system ~ 72-XX-0001 ~ Interconnection	F. DEL GRECO	16/03/2013

Folio	Titre	Auteur	Date

Auteur : F. DEL GRECO	Liste des Schémas	Fichier :
Date : 14/10/2014		Folio : 1/4

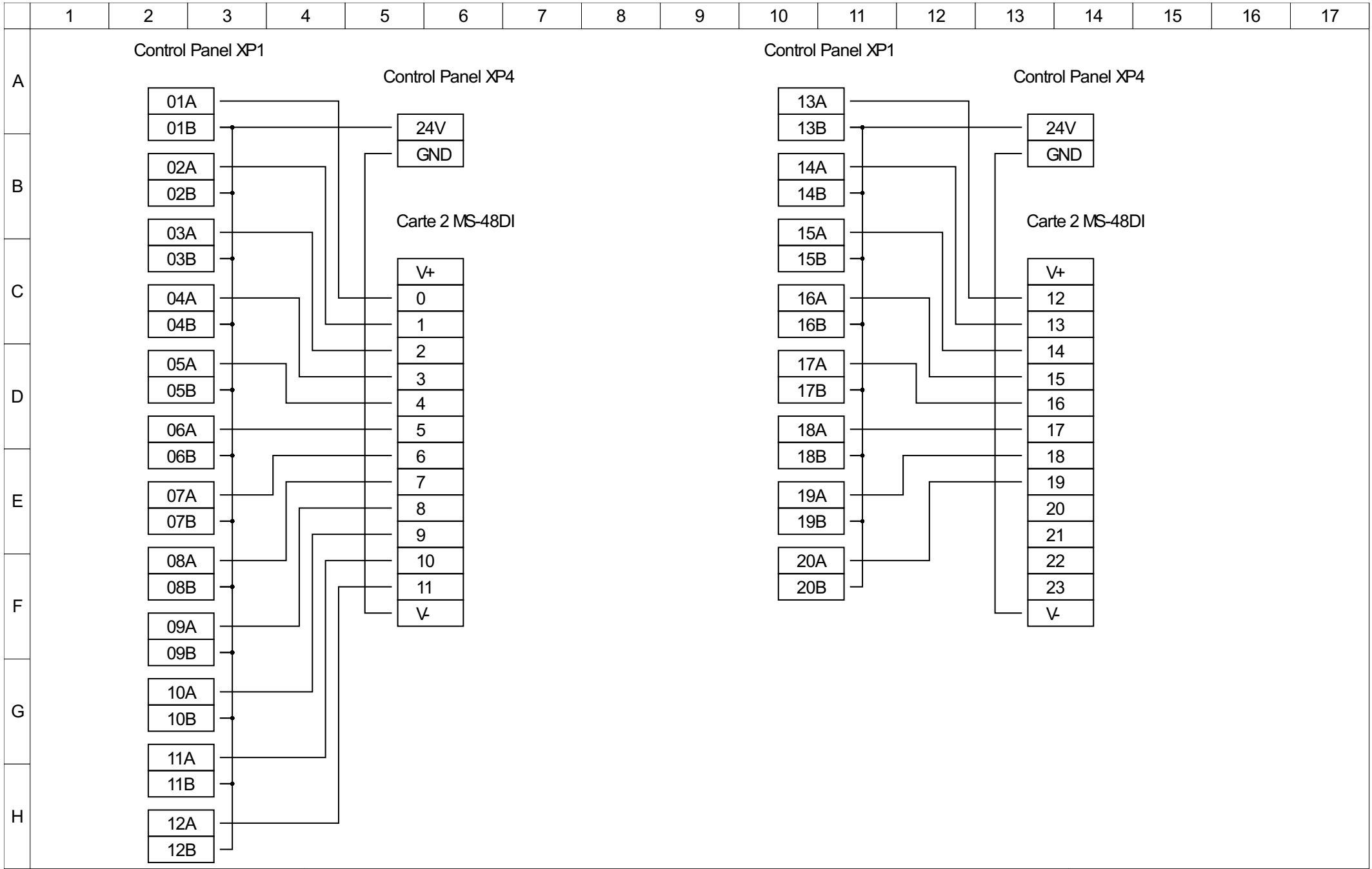

Auteur : F. DEL GRECO	CO2 system ~ 72-XX-0001 ~ Digital Inputs Room 1	Fichier : CO2 System
Date : 08/02/2013		Folio : 2/4

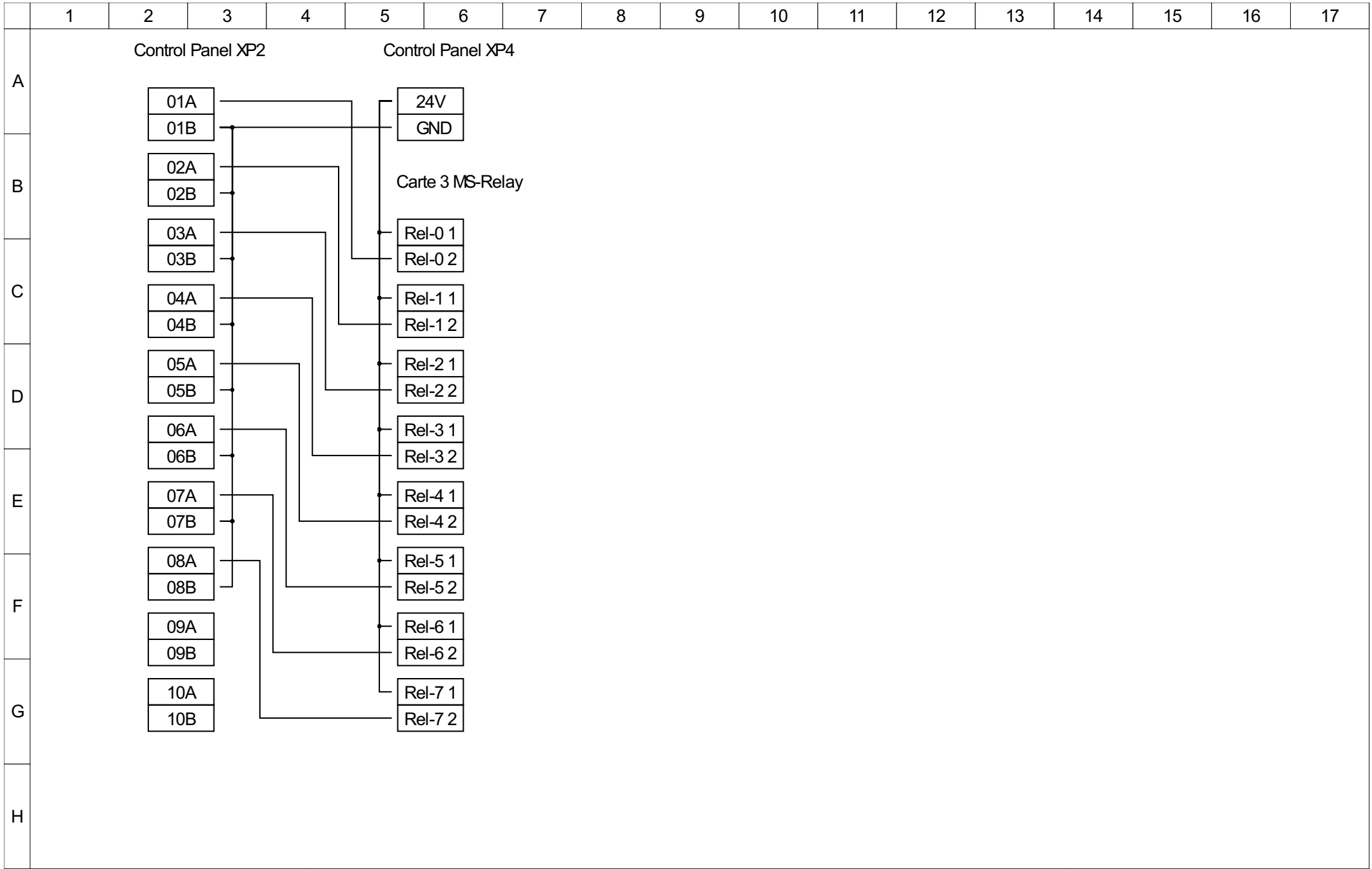

Auteur : F. DEL GRECO	CO2 system ~ 72-XX-0001 ~ Digital Outputs Room 1	Fichier : CO2 System
Date : 14/03/2013		Folio : 3/4

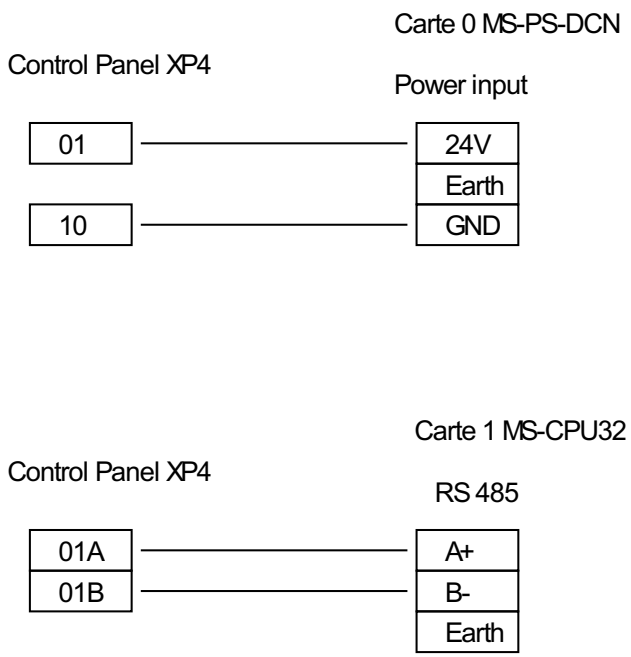

Auteur : F. DEL GRECO	CO2 system ~ 72-XX-0001 ~ Interconnection	Fichier :
Date : 16/03/2013		Folio : 4/4